fischer-flugzeugservice

Anschlussplan KRT-2-USB

Beschreibung:

Durch das KRT-2-USB-Kabel kann die Programmierung des KRT2 im eingebauten Zustand erfolgen. Das Funkgerät muss dabei über das Bordnetz mit Strom versorgt werden.

Die Montage der Einbaubuchse in das Instrumentenbrett kann auch bei angelöteten Kabeln erfolgen.
Die Dicke des Instrumentenbrettes sollte wegen der begrenzten freien Gewindelänge nicht größer als 3mm sein.

Prolific-Chip PL2303: Treiber für Windows XP/Vista/7/8/10 verfügbar

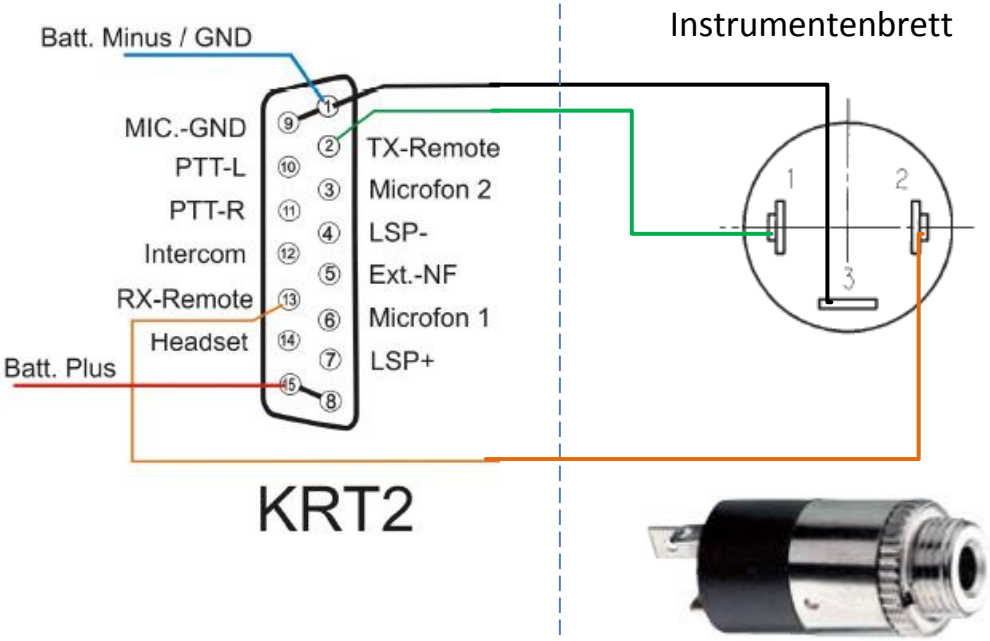

Einbaubuchse im Instrumentenbrett

USB-RS232-Adapter mit Klinken-Stecker